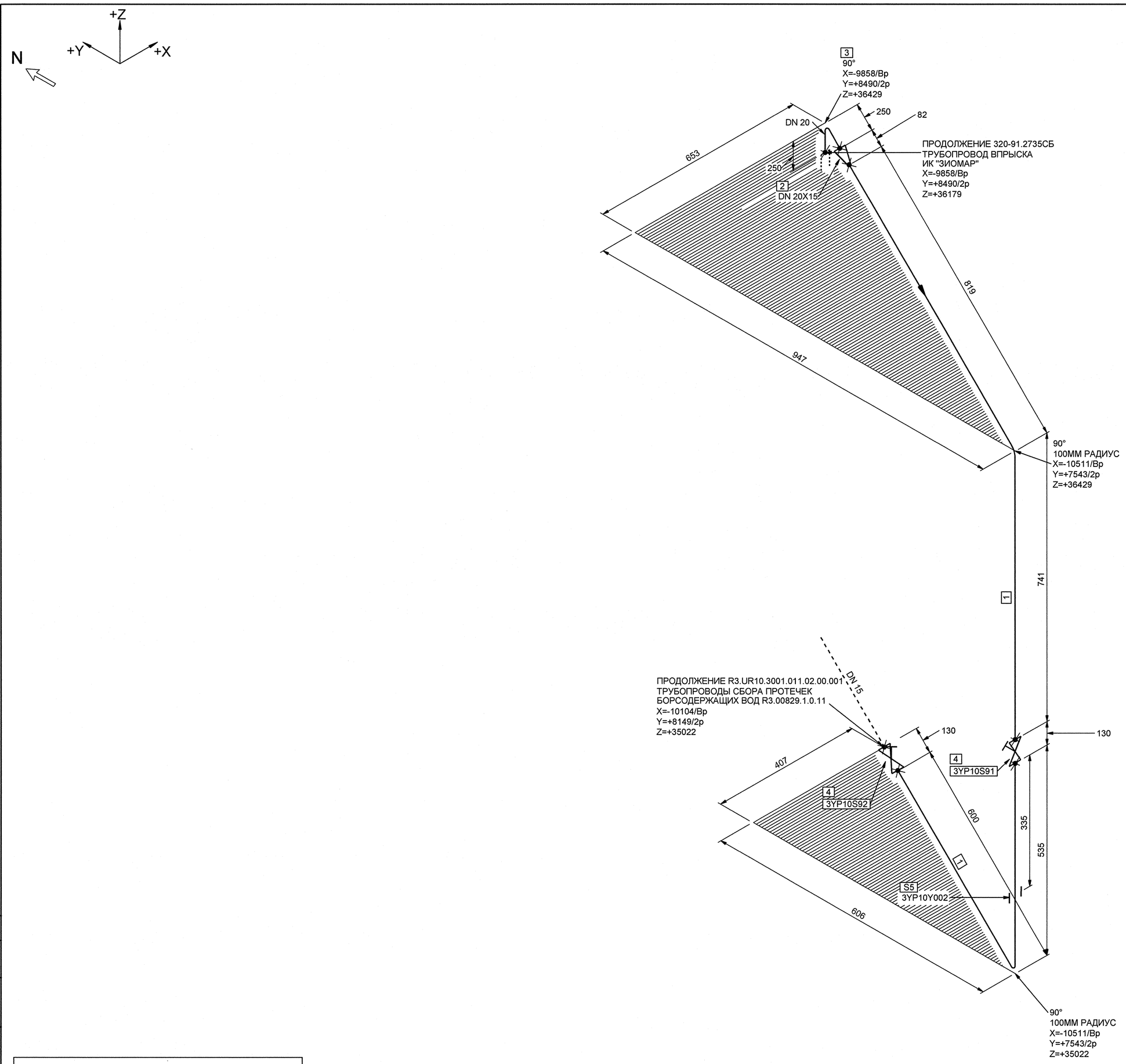

МОНТАЖНЫЕ ЭЛЕМЕНТЫ

ПОЗ	НАИМЕНОВАНИЕ	КОЛ	МАТЕРИАЛ	МАССА ЕД-ЦЫ, КГ
1	ОСТ 24.125.01-89 ТРУБА 18х2,5	2.609 М	08Х18Н10Т ТУ 14-3Р-197-2001	0.96
2	04 ОСТ 24.125.08-89 ПЕРЕХОД DN 20х15	1	08Х18Н10Т ГОСТ 5949-75**	0.22
3	15 ОСТ 24.125.03-89 ОТВОД 90°-25х3-100х100-436 - R150	1	08Х18Н10Т ТУ 14-3Р-197-2001	0.71
4	НГ 26524-015МАЭ-27 2BIIa ТУ 26-07-1407-2008 КЛАПАН ЗАПОРНЫЙ СИЛЬФОННЫЙ С РУКОЯТКОЙ С ПАТРУБКАМИ ПОД ПРИВАРКУ DN 15 Рр 18,0 МПа Тр 350°С НЕРЖАВЕЮЩАЯ СТАЛЬ	2	СБОРНЫЙ	9.20
5	3УР10У002 ОПОРА НЕПОДВИЖНАЯ	1		-

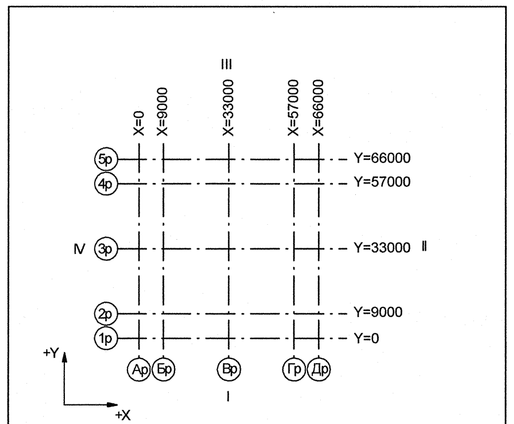

Номер трубопровода - V
Подведомственность - ПНАЭГ 7-008-89
Классификационное обозначение по НП-001-97 - 2Н3
Группа по ПНАЭГ 7-008-89 - В
Класс безопасности по НП-001-97 - 2
Категория сейсмостойкости по НП-031-01 - I
Рабочие параметры: Рр= 17.64 МПа, tр=350°С
Параметры гидроиспытания: Рг=24.50 МПа, t не менее 5°С
Среда- Теплоноситель I контура
Азот
Газоводяная смесь

3TG11Z01_01		3	DN 100	Z+ 2700 X+ 175 Y- 2775	3TG11W01/N1				3TG11Y01/РТ-997				3TG11J01/ТГ-235
Код блока	Трубопроводы проектируемые	Позиция детали	Условный проход	Координаты элементов в здании	Код оборудования/ Номер патрубка	Шов заводской	Шов монтажный	Резьбовое соединение	Позиция опоры Код опоры / код проходки	Направление среды	Переход	Штуцер	Код герметичной проходки/ код проходки

ДОПОЛНИТЕЛЬНЫЕ ПОДПИСИ

Инв. N подл.	Подп. и дата	Взам. инв. N
R3.00780.1.0.11		

Изм.	Кол.уч.	Лист	№ док.	Подпись	Дата
Инж.2к.		Сухарева			19.06
Пров.вед.инж.		Веренцова			19.06
Пров.нач.гр.		Жук			19.06
Н.контр.		Красняров			20.06

Инв.№ подл. R3.00780.1.0.11
Лист 93

R3.TP25.3072.011.01.00.057

Ростовская АЭС Блок 3

Реакторное отделение
Герметичная часть
Трубопроводы газовых сдувок Рр>2,2 МПа

Стадия	Лист	Листов
Р	1	1

Изометрический чертеж
3YP10Z10

ОАО "НИАЭП"
2012

АРХИВНЫЙ ЭКЗЕМПЛЯР

Формат А1